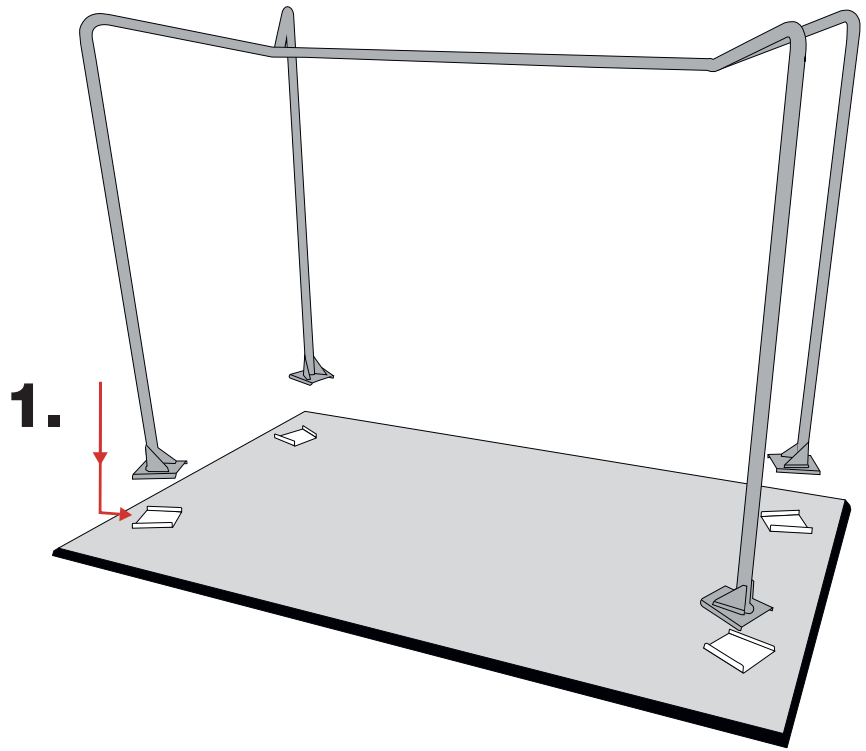

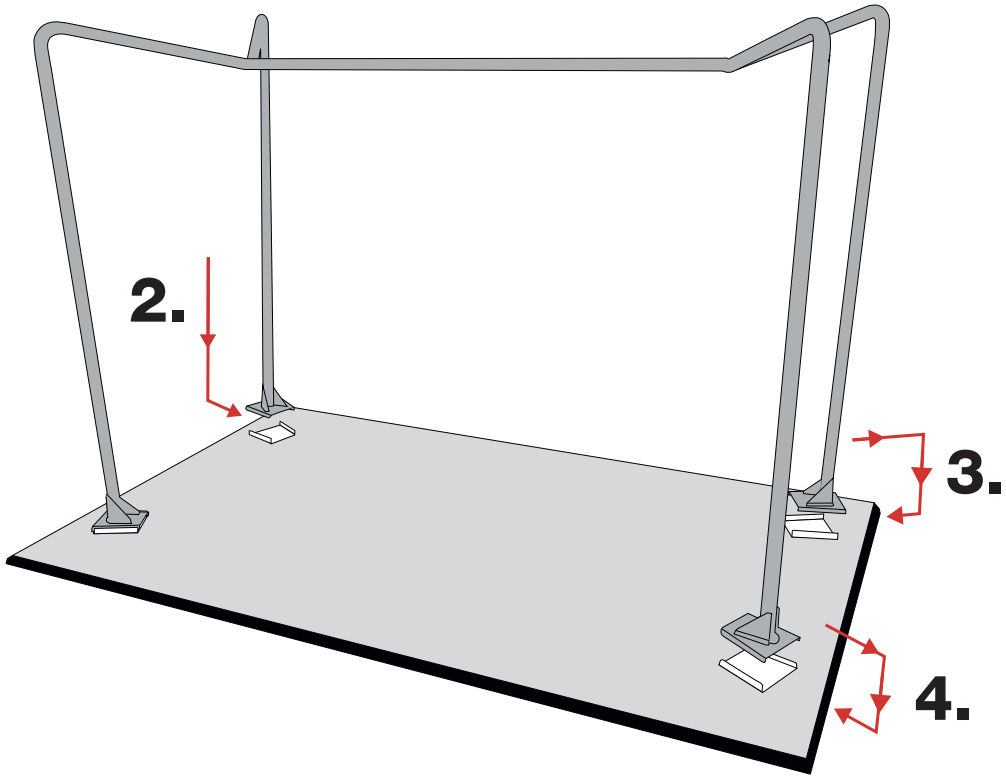

Lokstallsgatan 1, 712 60 Grythyttan
+46 591-143 50, info@grythyttan.net
www.grythyttan.net

GRYTHYTTAN STÅLMÖBLER